Scania активно следует принципам разработки и усовершенствования продукции. По этой причине компания оставляет за собой право вносить изменения в конструкцию и оборудование без предварительного уведомления. Кроме этого, в связи с юридическими требованиями отдельных государств или ЕС некоторые аксессуары могут отсутствовать на некоторых местных рынках. Для получения подробной информации по данным вопросам, пожалуйста, свяжитесь с дилером Scania в вашем регионе, или посетите веб-сайт www.scania.ru.

SCANIA

ООО «Скания-Русь»

Издание 2008.09 ruXX1597611 © Scania CV AB, SE-15187 Сёдертелье, Швеция

SCANIA

Грузовые автомобили для магистральных перевозок

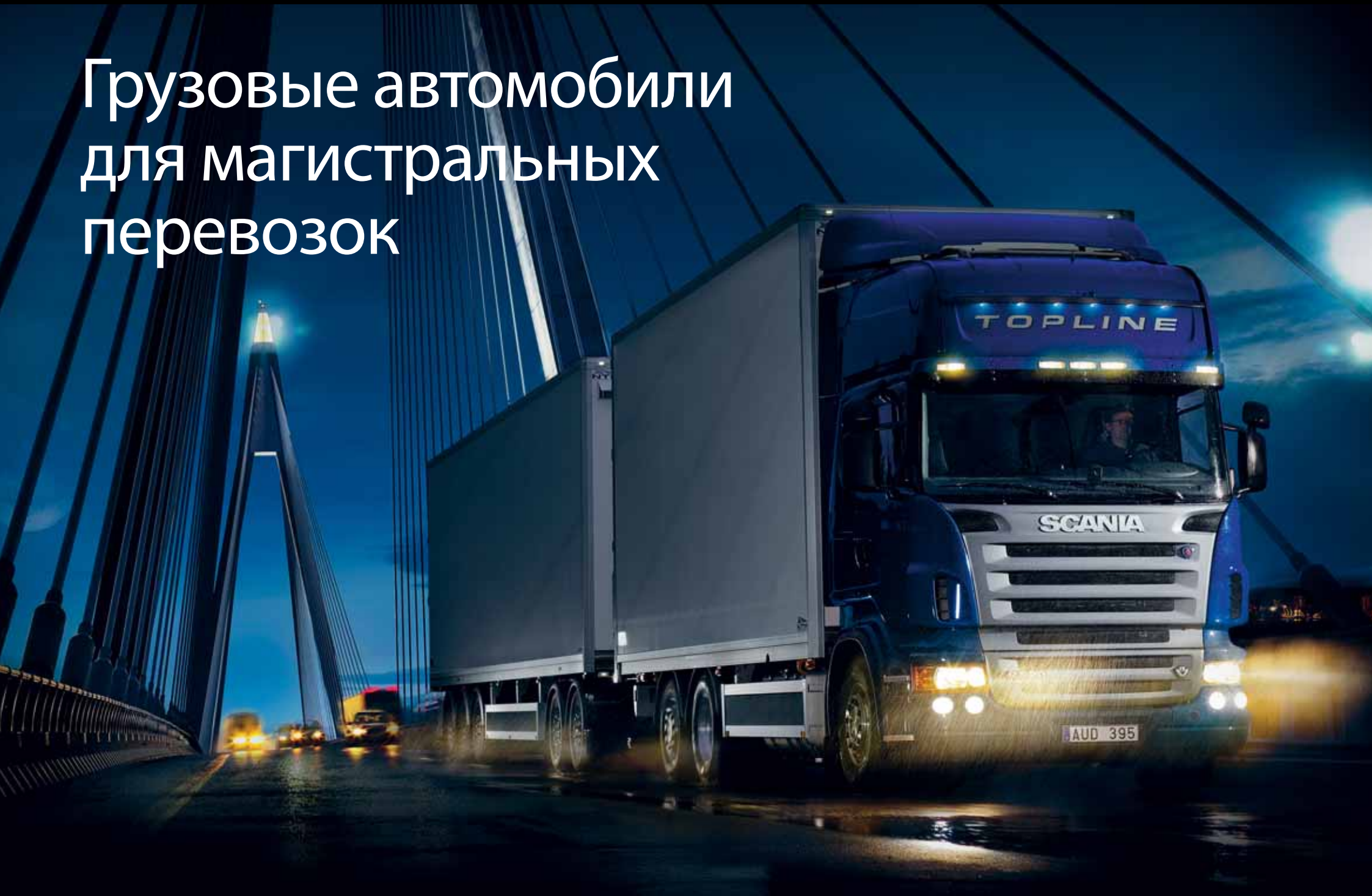

Прирожденный лидер

Дорога открыта для всех. Но не каждый готов идти до конца. Все зависит от вас, от вашей уверенности и готовности. От того, во что вы действительно верите. Это эффективность. Бесперебойность. Надежность. Истинное качество.

Мы в Scania всегда помним о своих обязательствах и ваших ожиданиях. Вы достойны обладать первоклассным автомобилем. Отличные показатели. Мощь. Точность. Куда бы вы ни поехали, какой груз бы ни везли, вы можете быть всегда уверены, что Scania покажет себя на высшем уровне.

Выдающаяся топливная экономичность.

Широкая сеть специализированного сервиса.

Идеально сбалансированный автомобиль.

Рабочее место мирового класса.

Уникальные варианты трансмиссии

С каждым грузовиком Scania вы получаете наработанный 100-летний опыт в области топливной экономичности

Находясь внутри кабины грузовика Scania, вы окружены атмосферой надежности и комфорта. Вы сможете убедиться на практике, что у Scania огромный опыт в сфере топливной экономичности. Scania с гордостью продолжает традиции изготовления автомобилей, позволяющих клиентам максимально экономить топливо.

Наши ведущие позиции в конкуренции за увеличение пробега на литр топлива основываются на уникальных технологических решениях, глубоком понимании требований водителя и программах обучения. В результате все это помогает вам снижать расходы и максимально повышать доходы. Поэтому остановитесь на мгновение. Выпейте кофе и насладитесь роскошью первоклассной топливной экономичности.

Подход Scania к экономии топлива

Анализируя наш богатейший опыт и результаты исследований, мы выяснили, что наиболее значимые составные части экономии топлива сводятся в итоге к трем основополагающим элементам: автомобиль, водитель и сервис.

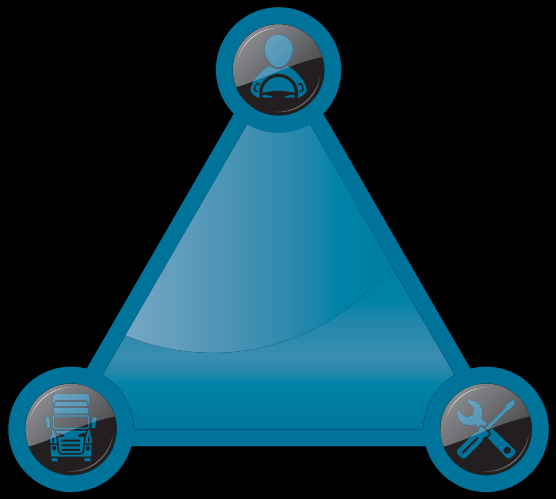

Автомобиль
В основе известной топливной экономичности Scania лежит принцип модульных камер сгорания, который применяется в каждом двигателе во всем диапазоне мощностей. Другими наиболее значимыми факторами являются вес автомобиля, аэродинамические показатели, сопротивление и оптимизация силового агрегата. Проконсультируйтесь у дилера Scania для выбора наиболее экономически выгодной для вас комплектации.

Водитель
Даже опытные водители могут снизить расход топлива приблизительно на 10 %, достаточно лишь пройти соответствующее обучение. Программа обучения водителей Scania приглашает вас познакомиться с новейшими методами вождения, узнать секреты, которые позволят вам поддерживать высокую крейсерскую скорость, снизить потребление топлива и всегда находиться в безопасных условиях. Система управления парком Scania позволяет оперативно и беспрепятственно произвести анализ данных потребления топлива, обеспечивая возможность отслеживать данные и проводить соответствующий инструктаж водителей.

Сервис
Когда дело касается потребления топлива, важными факторами экономии становятся контроль установки мостов, давления в шинах и состояние смазки. Именно поэтому очень важно своевременно обращаться в профессиональные сервисные центры Scania, которые обеспечат экономичность грузового автомобиля Scania на том же уровне, который был при его покупке.

Мы уже сократили наши расходы на топливо на 11 %. В чем секрет? Ответ прост – сочетание продуманной конфигурации автомобиля, аэродинамики, подготовки водителей и постоянный анализ эксплуатационных характеристик.

Ханс Карлссон
Генеральный директор и владелец компании
Evald Karlssons Ekeri AB, Оскарсхамн, Швеция

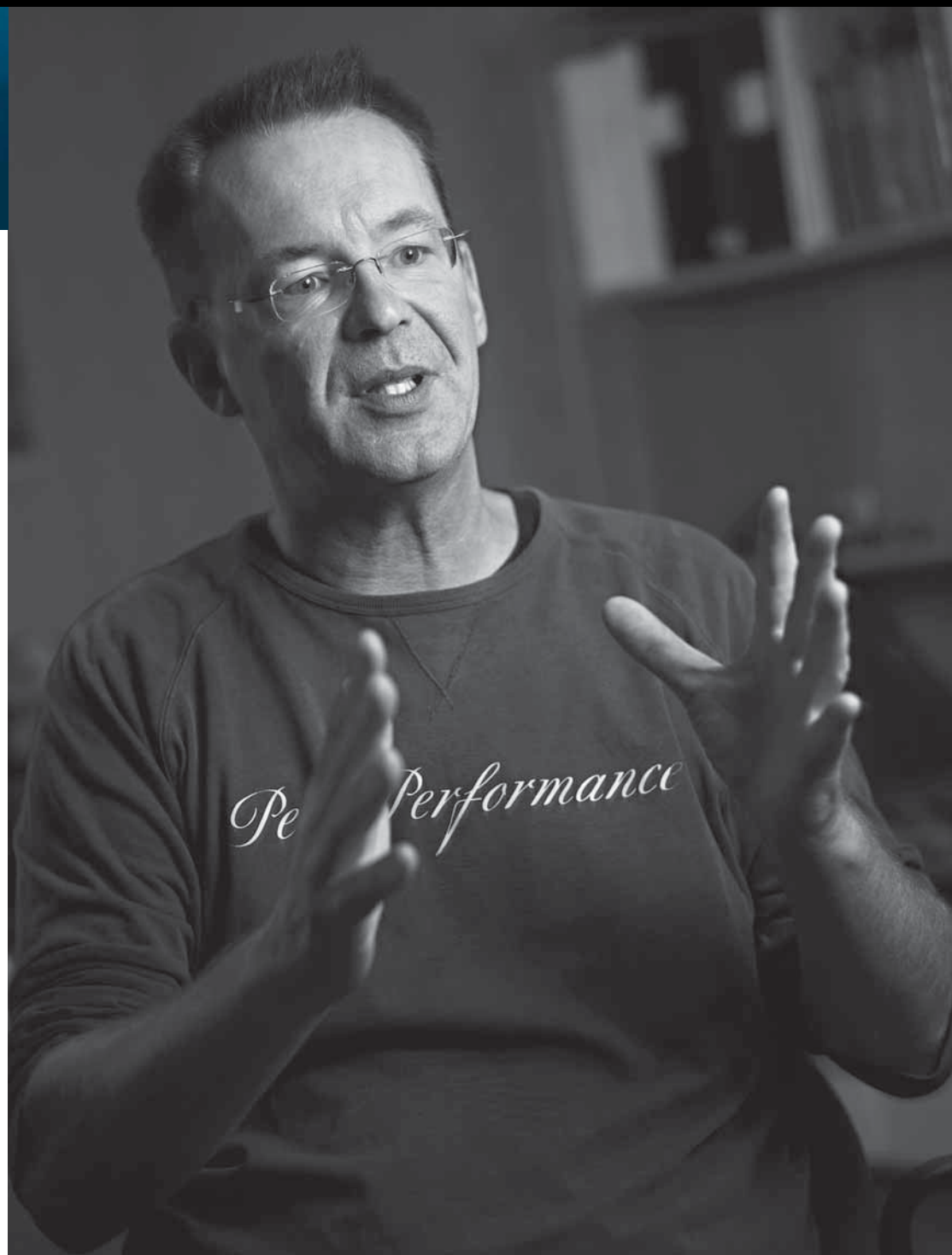

Когда мы заменяли большую часть нашего автомобильного парка в 2007 году, вопрос экономии топлива был для нас наиболее важным. Это именно та область, в которой у Scania нет равных. Наш выбор был очевиден.

Андерс Зоббе
Управляющий по логистике
Carlsberg Denmark A/S

У нас в Северной Италии есть поговорка, которая звучит примерно так: «Если у вас есть Scania – считайте, что у вас в кармане банковский чек». Я полностью с этим согласен. Низкое потребление топлива и продолжительное время безотказной работы значительно снижают эксплуатационные расходы.

Алессандро Натолино
Генеральный директор и совладелец компании
Natolino Trasporti S.r.l., Удине, Италия

Станьте лидером. И оставайтесь им

Выбирая Scania, вы приобретаете больше, чем просто автомобиль премиум-класса. Вы также получаете целый спектр уникальных сервисных решений, которые будут способствовать дальнейшему развитию вашего бизнеса.

Марка Scania широко известна благодаря продолжительной безотказной работе автомобиля, что обеспечивает ему эффективную эксплуатацию и позволяет получить еще больше удовольствия от владения такой техникой. Мы сделаем все от нас зависящее для того, чтобы вы заняли лидирующие позиции в бизнесе и удерживали их. Мы готовы предоставить вам исключительное обслуживание ваших автомобилей, а также предложить целый ряд бизнес-решений по вопросам финансирования и управления парком автомобилей.

Ваш успех – наш бизнес. Это прописная истина.

SCANIA
Service

SCANIA

Преданность до конца

Сервис Scania обеспечивает первоклассное обслуживание на уровне, достойном вашего автомобиля. Задача наших специалистов – предоставить транспорт, который поможет вам увеличить срок безотказной работы, расширить ваш бизнес и обеспечить доходность ваших инвестиций.

Всемирная сеть сервисных мастерских

Ремонт и техобслуживание обеспечиваются посредством постоянно растущей сети из более 1500 сервисных мастерских, в которых работают свыше 14 000 квалифицированных механиков. Независимо от того, в какой бы стране мира вы ни находились, какая бы помощь ни была вам необходима, вы всегда можете рассчитывать на неизменно высокие стандарты сервиса и профессионализм.

Многие наши мастерские работают допоздна, что позволяет максимально увеличить время бесперебойной эксплуатации вашего автомобиля. А если вам когда-нибудь потребуется помощь в дороге, вы всегда можете позвонить в службу поддержки Scania 24 часа в сутки 365 дней в году.

Запчасти Scania для вашего спокойствия

Запчасти Scania рассчитаны на продолжительную и качественную эксплуатацию и идеальную совместимость – для снижения времени простоя и получения максимальных результатов. При этом каждая деталь предоставляется с межгосударственной гарантией. В результате того, что Scania обладает одной из наиболее современных систем материально-технического обеспечения, наши мастерские способны обеспечить высокий уровень доступности каждой детали из 65 000 применяемых, а не только по наиболее часто заказываемым частям.

Поддержка бизнеса

Наша поддержка вашего бизнеса выходит далеко за пределы непосредственно вашего автомобиля. Система управления парком Scania представляет собой сеть компьютеризированных сервисов, обеспечивающих спутниковую связь вашего автомобиля со всем парком, где бы вы ни находились. Комплект программ обеспечивает доступ к информации и данным, которые позволяют снизить расходы на топливо и другие расходы, упростить логистику, повысить качество обслуживания клиентов, способствуют росту вашего бизнеса и снижению отрицательного воздействия на экологию. Достаточно просто выбрать услуги, необходимые для вашего бизнеса, и мы установим соответствующие вашим требованиям бортовые компьютеры.

Финансовые и страховые решения

Финансовые услуги Scania помогают развитию и обеспечивают защиту вашего бизнеса. Никто не знает финансирование транспортной сферы лучше нас. Предоставляемые нами гибкие финансовые решения позволяют сделать затраты более прогнозируемыми, а риски более управляемыми в течение всего срока службы вашего автомобиля. Собираетесь ли вы владеть, арендовать или просто управлять автопарком, мы всегда можем предложить вам финансовое решение, наиболее подходящее для вашего бизнеса.

Для вашего спокойствия мы предлагаем специализированное страховое обеспечение как для отдельных автомобилей, так и для автопарков. А при наличии единого телефонного номера для всех сервисных центров администрирование обеспечивается быстро и эффективно, что оставляет вам больше времени для занятий бизнесом.

HIGHLINE
SCANIA
R 560
XEF 078

Идеальное управление

Изготовление, монтаж и выбор нужного шасси представляют собой элементы поиска идеального баланса. Между прочностью и весом. Устойчивостью и маневренностью. Комфортом и управляемостью. Баланс, без всяких компромиссов.

Шасси является крайне важным элементом принципа активной безопасности Scania. Обеспечивая водителю максимальные рабочие характеристики управляемости автомобиля, его ходовых качеств, тормозной системы и полноценные рабочие условия, мы делаем акцент на предотвращении дорожных происшествий, а не только на максимальном снижении их последствий.

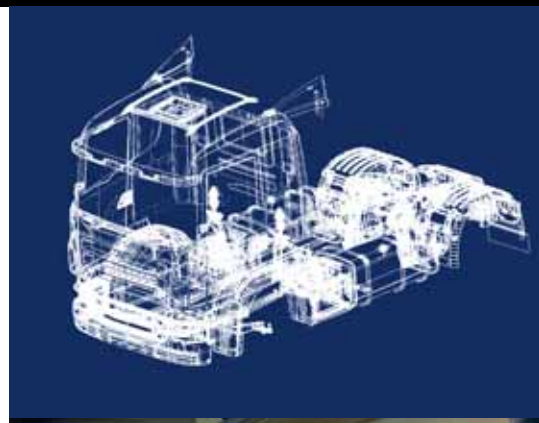

Идеальный баланс между комфортом и безопасностью

Снижение веса, экономия топлива и увеличение грузоподъемности. Такова наша задача. Решение представлено в виде высококачественного шасси Scania, безупречно сбалансированного и оборудованного, что делает дорогу как никогда легкой.

Устойчивость и управляемость

Модельный ряд двигателей Scania обеспечивает внушительный крутящий момент и мощность. Но не менее важны, а с точки зрения безопасности, может быть, даже еще более значимы торможение и управляемость. Путем полного интегрирования моторного тормоза-замедлителя и ретардера с рабочим тормозом Scania предоставляет в пользование водителю тормозную систему, обеспечивающую максимальную управляемость при минимальном износе. Управляемость автомобилей Scania отвечает самым высоким запросам водителя, обеспечивая интуитивное взаимодействие между водителем и автомобилем. Грузовики Scania в целях повышения устойчивости могут быть оборудованы электронной системой динамической стабилизации (ESP).

Воздушный комфорт

Пневматическая подвеска Scania гарантирует, что водитель, груз и автомобиль прибудут в место назначения в безупречном состоянии. Она обеспечивает плавность и устойчивость при движении в сочетании с системой самовыравнивания подвески. Пневматическая подвеска обеспечивает массу различных вариантов по разгрузке-выгрузке грузов. Например, подвеска может обеспечить небольшой уклон при погрузке или разгрузке тяжелых грузов. Кроме этого, полную массу и нагрузки на каждый мост легко проверить одним нажатием кнопки.

Шасси, подготовленное для установки кузова, или комплектный грузовик

В Scania существует давняя традиция предоставления инженерно-технологической поддержки изготовителям надстроек по всему миру, включая CAD-файлы, для максимальной точности совмещения всех элементов. Это позволяет создать именно тот автомобиль, который в наибольшей степени отвечает конкретным задачам его эксплуатации.

Вы также можете заказать в Scania полностью укомплектованный автомобиль. Таким образом вы экономите время и деньги, а взамен получаете гарантию высокой точности совмещения шасси и надстройки. Такие автомобили пользуются преимуществом комплексной системы обеспечения запчастями и сервисного обслуживания, а также получают гарантию Scania.

Мечта водителя

Взгляните налево. Это образ, возникающий в воображении водителей дальних рейсов по всему миру, когда они говорят о любимом рабочем месте. Никаких неожиданностей. Если вы проводите большую часть своей жизни в дальних рейсах, жизнь в Scania идеальна.

Все расположено в переделах видимости, досягаемости и легко в управлении. Никаких отвлекающих деталей или раздражающих звуков. Достаточно отрегулировать кресло, пристегнуться, подстроить руль и приготовиться в путь.

Итак, вы правы. И мы полностью согласны. Водительское сиденье. Здесь стоит побывать.

Чувствуйте себя как дома

Те, кто любит свою работу и рабочее место, как правило, лучше справляются с работой. Именно поэтому Scania всегда проектирует кабины с учетом самого главного – благополучия и комфорта водителя.

Превосходная эргономика, регулируемое водительское место, прочные материалы и плавная, неизменно четкая работа. Все это вместе делает процесс вождения незабываемым.

Закройте глаза. Вы до сих пор ощущаете, что находитесь в Scania. А это особые впечатления, не так ли?

Простор

Просторные кабины Scania предоставляют свободу передвижения внутри них. В зависимости от ваших требований можно выбрать кабину серии P, G или R. Кроме этого, имеются четыре уровня высоты крыши кабины: низкий, нормальный, повышенный Highline и максимальный Topline. Последний вариант применяется исключительно в автомобилях серии R. Выбор кабины зависит только от ваших приоритетов: нужен ли вам эксклюзивный модуль для дальних международных перевозок, или вам необходимо обеспечить возможность верхнего расположения груза, как, например, при перевозке автомобилей? Или что-то среднее? Что бы вы ни решили, вы можете всегда рассчитывать на превосходное качество комфорта и материалов Scania.

Аксессуары и оборудование

Разумеется, ваш грузовик Scania может индивидуально комплектоваться оборудованием, чтобы облегчить жизнь в дальней дороге и сделать ее более приятной. Вы можете укомплектовать кабину микроволновой печью, кофеваркой или холодильником, либо установить их позднее, когда возникнет такая потребность. И если вам понадобится внести индивидуальность, то варианты комплектации практически безграничны. Начиная с наружной отделки и заканчивая интерьером, вы можете выбрать любой элемент, включая эксклюзивную обивку или колпаки ступиц колес и, конечно, освещение. Для дополнительной безопасности можно приобрести дополнительные фары, системы видеокамер, датчики задымления и дополнительные зеркала заднего вида.

Индивидуальная сборка

Scania превыше всего ценит свободу выбора каждого клиента. Вместо того, чтобы видеть в требованиях Евро 5 и EEV ограничения, мы концентрируемся на возможностях.

Наличие широкого диапазона двигателей и пять вариантов коробок передач обеспечат идеальное сочетание сборки для вас и для вашего бизнеса. А комплектации Scania Opticruise и Scania Retarder всегда оставляют резерв для дополнительной экономии и повышения управляемости.

Каждый грузовик Scania изготовлен индивидуально на заказ. Выберите свою комплектацию.

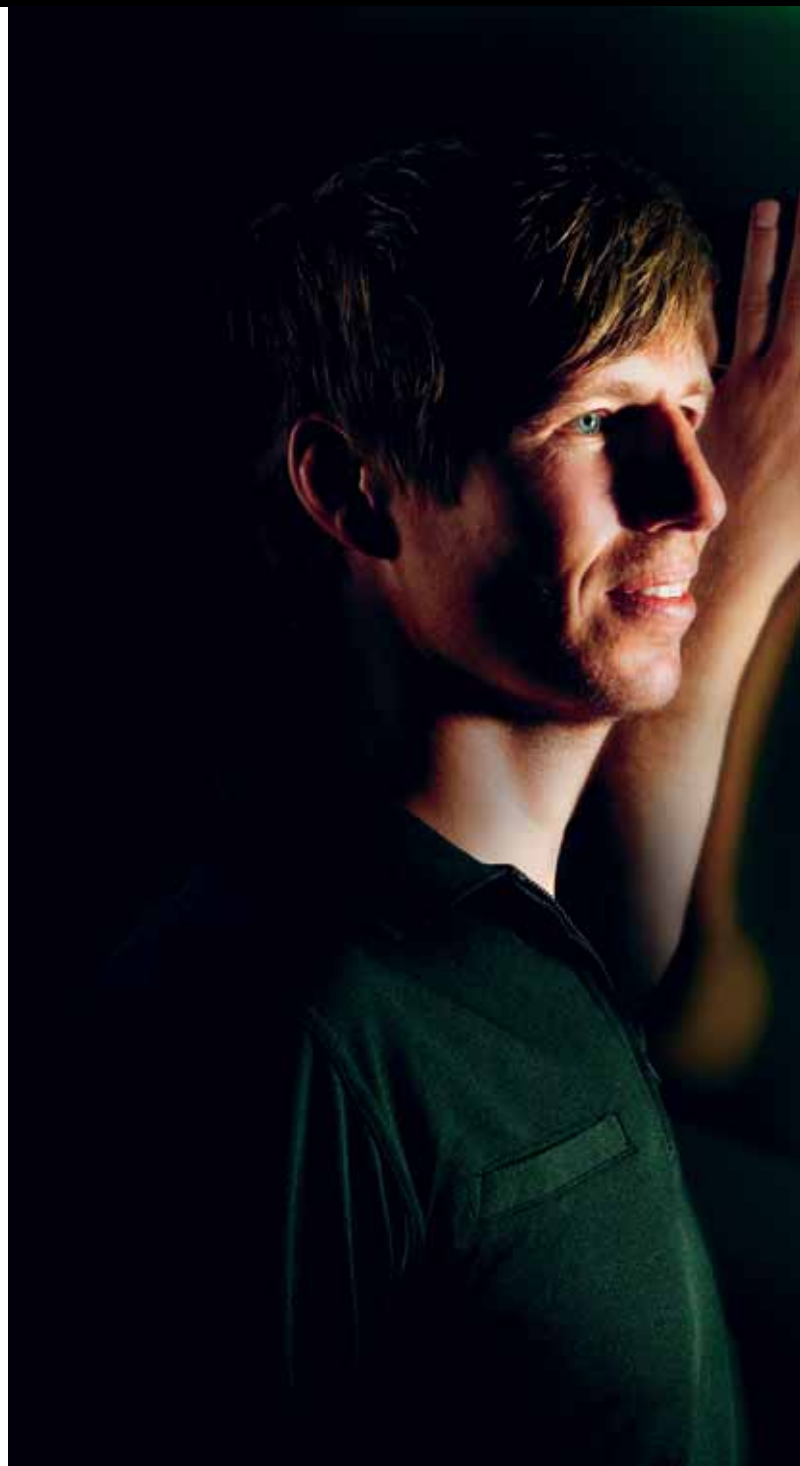

SCANIA

Scania V8. Нет равных

Звук. Ощущение. Неограниченная мощность и крутящий момент. Во всем мире эмблему Scania V8 встречают с уважением и восхищением, как истинную легенду своей эпохи.

Легенда или нет, но вся линейка Scania V8 полностью соответствует стандартам Евро 5.

Экономичная мощь

Все три двигателя V8 – 500, 560 и 620 л. с. – набирают мощность и крутящий момент быстрее, чем когда-либо, в то время как широкий диапазон оптимальных режимов позволяет вам пользоваться этим безграничным источником мощи с еще более высокой топливной экономичностью. Более широкая и высокая кривая крутящего момента обеспечивает максимальные ездовые характеристики, на которые способны двигатели Scania.

Производительность во всем

Чем тяжелее груз и выше подъем, тем более заметен V8 – символ производительности. Он – воплощение надежности. Обладая значительной мощью, он всюду поспевает вовремя. Прибавьте к этому еще значительную экономию топлива, и позиции вашей машины будут как никогда высоки.

Неудивительно, что многие наши клиенты считают, что ничто не может сравниться со Scania V8.

TOPLINE
SCANIA
BEM 235

TOPLINE
SCANIA
R 440
AZF 808

Рядные двигатели Scania. Не имеющие аналогов варианты

Линейка 5- и 6-цилиндровых рядных двигателей Scania предлагает уникальную свободу выбора. Выбор вариантов начинается с уменьшенного в габаритах и весе 9-литрового 5-цилиндрового двигателя и продолжается до 13-литрового 6-цилиндрового шедевра мощностью 480 л.с. и крутящим моментом 2500 Нм.

6-цилиндров максимальной производительности

Линейка 6-цилиндровых двигателей Евро 5 полностью сертифицирована, а новый EEV двигатель мощностью 420 л. с. замыкает линейку. С более продолжительным сроком безотказной работы, превосходными ездовыми показателями и технологией EGR или SCR, рядные двигатели Scania всегда готовы выполнить для вас всю тяжелую работу. Выбор за вами.

5-цилиндров компактной мощи

Долговечность, ездовые показатели и универсальность в равной степени важны для линейки 5-цилиндровых двигателей Scania, как и для более крупных двигателей. Вы получаете тот же уникальный опыт и ощущения от Scania, но в более компактном и легком формате. Каждый двигатель изготавливается на долгий срок эксплуатации, обеспечивая вашему бизнесу годы экономичной работы.

Заряд точности

Когда дело касается трансмиссии, Scania предлагает множество вариантов. Число передач 8, 8+1, 12 или 12+2. Делитель мощности или делитель и демультипликатор. Ускоренная, прямая и ползучие передачи. Коробки передач Scania устроены таким образом, чтобы предоставить всем водителям нужные им рабочие показатели. Вы можете рассчитывать на быстрое и четкое переключение передач, настроенное на ваш стиль вождения.

Система Scania Opticruise

Наслаждайтесь плавным и экономным автоматическим переключением передач, тщательно согласованным с характеристиками двигателя и коробки передач. Водитель может в любой момент выбрать нужную передачу или переключать их вручную с помощью рычага на рулевой колонке. В машине имеется педаль сцепления для трогания с места и остановки, а также для точного маневрирования.

Ретардер Scania

Ретардер Scania представляет собой эффективную вспомогательную тормозную систему. Будучи полностью интегрированным с рабочей тормозной системой и моторным тормозом-замедлителем, ретардер Scania обеспечивает автомобилям Scania идеальное сочетание тормозного эффекта с уникальной функцией автоматического контроля скорости на спуске. Торможение ретардером либо активируется нажатием педали тормоза, либо контролируется вручную с помощью рычага на рулевой колонке. Разницу между скоростью следования и скоростью на спуске можно установить с малым шагом, используя кнопку на руле. В автоматическом режиме работы с моторным тормозом-замедлителем и рабочей тормозной системой использование рабочей тормозной системы сокращается до 75 %, что позволяет обеспечить минимальный износ рабочих тормозов.

Scania – все как по мерке

Модульная система Scania предоставляет на выбор множество вариантов. Огромный выбор облегчает задачу подбора тягача или одиночного грузовика, идеально отвечающего вашим потребностям.

Кабины

Короткие кабины

Кабина P
Двигатели Евро 3 – от 340 до 470 л.с.,
Евро 4 – от 340 до 480 л.с.,
Евро 5 – от 380 до 420 л.с.

Кабина G
Двигатели Евро 3 – от 340 до 470 л.с.,
Евро 4 – от 340 до 480 л.с.,
Евро 5 – от 380 до 420 л.с.

Кабина R
Двигатели Евро 3 – от 340 до 580 л.с.,
Евро 4 – от 340 до 620 л.с.,
Евро 5 – от 380 до 620 л.с.

Дневные кабины

Кабина P
Двигатели Евро 3 – от 340 до 470 л.с.,
Евро 4 – от 340 до 480 л.с.,
Евро 5 – от 380 до 420 л.с.

Кабина G
Двигатели Евро 3 – от 340 до 470 л.с.,
Евро 4 – от 340 до 480 л.с.,
Евро 5 – от 380 до 420 л.с.

Кабина R
Двигатели Евро 3 – от 340 до 580 л.с.,
Евро 4 – от 340 до 620 л.с.,
Евро 5 – от 380 до 620 л.с.

Спальные кабины Highline

Кабина P
Двигатели Евро 3 – от 340 до 470 л.с.,
Евро 4 – от 340 до 480 л.с.,
Евро 5 – от 380 до 420 л.с.

Кабина G
Двигатели Евро 3 – от 340 до 470 л.с.,
Евро 4 – от 340 до 480 л.с.,
Евро 5 – от 380 до 420 л.с.

Спальные кабины Highline

Кабина R
Двигатели Евро 3 – от 340 до 580 л.с.,
Евро 4 – от 340 до 620 л.с.,
Евро 5 – от 380 до 620 л.с.

Спальные кабины Topline

Кабина R
Двигатели Евро 3 – от 340 до 580 л.с.,
Евро 4 – от 340 до 620 л.с.,
Евро 5 – от 380 до 620 л.с.

Двигатели Евро 3

11-литровые, рядные, 6-цилиндровые

340 л.с. (250 кВт) при 1900 об/мин
1600 Нм в диапазоне от 1100 до 1300 об/мин

380 л.с. (279 кВт) при 1900 об/мин
1800 Нм в диапазоне от 1100 до 1300 об/мин

12-литровые, рядные, 6-цилиндровые

380 л.с. (279 кВт) при 1900 об/мин
1900 Нм в диапазоне от 1100 до 1300 об/мин

420 л.с. (309 кВт) при 1900 об/мин
2000 Нм в диапазоне от 1100 до 1300 об/мин

440 л.с. (324 кВт) при 1900 об/мин
2100 Нм в диапазоне от 1100 до 1400 об/мин

470 л.с. (345 кВт) при 1900 об/мин
2200 Нм в диапазоне от 1050 до 1350 об/мин

16-литровые V8

500 л.с. (368 кВт) при 1900 об/мин
2400 Нм в диапазоне от 1100 до 1300 об/мин

580 л.с. (426 кВт) при 1900 об/мин
2700 Нм в диапазоне от 1100 до 1300 об/мин

Двигатели Евро 4

12-литровые, рядные, 6-цилиндровые

340 л.с. (250 кВт) при 1800 об/мин
1700 Нм в диапазоне от 1100 до 1350 об/мин

380 л.с. (279 кВт) при 1800 об/мин
1900 Нм в диапазоне от 1100 до 1400 об/мин

420 л.с. (309 кВт) при 1800 об/мин
2100 Нм в диапазоне от 1100 до 1400 об/мин

480 л.с. (353 кВт) при 1900 об/мин
2250 Нм в диапазоне от 1100 до 1450 об/мин

16-литровые V8

500 л.с. (368 кВт) при 1900 об/мин
2400 Нм в диапазоне от 1100 до 1400 об/мин

560 л.с. (412 кВт) при 1900 об/мин
2700 Нм в диапазоне от 1100 до 1400 об/мин

620 л.с. (456 кВт) при 1900 об/мин
3000 Нм в диапазоне от 1100 до 1400 об/мин

Двигатели Евро 5

12-литровые, рядные, 6-цилиндровые

380 л.с. (279 кВт) при 1800 об/мин
1900 Нм в диапазоне от 1100 до 1400 об/мин

420 л.с. (309 кВт) при 1800 об/мин
2100 Нм в диапазоне от 1100 до 1400 об/мин

16-литровые V8

500 л.с. (368 кВт) при 1800 об/мин
2500 Нм в диапазоне от 1100 до 1350 об/мин

560 л.с. (412 кВт) при 1900 об/мин
2700 Нм в диапазоне от 1100 до 1400 об/мин

620 л.с. (456 кВт) при 1900 об/мин
3000 Нм в диапазоне от 1100 до 1400 об/мин

Коробки передач
Модель **Scania GR875** 8-ступенчатая с делителем Опции: Scania Retarder, Scania Opticruise
Модель **Scania GR905** 8+1 ступень с делителем Опции: Scania Retarder
Модель **Scania GRS895** 12-ступенчатая с делителем и демультипликатором Опции: Scania Retarder, Scania Opticruise
Модель **Scania GRS905** 12 + 2 ступени с делителем и демультипликатором Опции: Scania Retarder, Scania Opticruise
Модель **Scania GRS0905** 12 + 2 ступени с ускоряющей высшей передачей, делителем и демультипликатором Опции: Scania Retarder, Scania Opticruise

Тягачи
Колесная формула 4x2 Высота шасси – очень низкая/низкая/нормальная
Колесная формула 6x2 Высота шасси – нормальная
Колесная формула 6x2 **с передней и средней управляемыми осями** Высота шасси – низкая/нормальная
Колесная формула 6x4 Высота шасси – нормальная

Подвеска – пневматическая или полупневматическая.

Одиночные грузовики
Колесная формула 4x2 Высота шасси – низкая/нормальная
Колесная формула 6x2 Высота шасси – низкая/нормальная
Колесная формула 6x2 **с передней и средней управляемыми осями** Высота шасси – низкая/нормальная
Колесная формула 6x4 Высота шасси – нормальная
Колесная формула 8x2 Высота шасси – нормальная
Колесная формула 8x2 **с 2 передними и задней управляемыми осями** Высота шасси – низкая/нормальная

Подвеска – пневматическая или полупневматическая.

Задний мост
Одиночная ведущая ось
Одноступенчатый редуктор (широкий выбор опций, отвечающих большинству транспортных задач)
Двухступенчатый редуктор **с колесными редукторами** (опции, удовлетворяющие предельно тяжелым условиям эксплуатации)
Сдвоенные ведущие оси
Одноступенчатый редуктор (широкий выбор опций, отвечающих большинству транспортных задач)
Двухступенчатый редуктор **с колесными редукторами** (опции, удовлетворяющие предельно тяжелым условиям эксплуатации)

Приведенные здесь варианты комплектации являются типовыми для магистральных перевозок. Принцип модульной конструкции Scania позволяет получить бесчисленное количество дополнительных вариантов, включая двигатели, соответствующие стандартам Евро 4 и Евро 5 от 340 до 620 л.с., и девять двигателей Евро 3 с номинальной мощностью от 340 до 580 л. с. Существует 10 вариантов высококачественных кабин Scania – от низкой кабины P до R Topline, а также варианты кабин с низким входом и кабин для экипажа. Торгово-сервисная служба Scania поможет вам подобрать характеристики автомобиля, оптимальные для применения во всех сферах магистральных перевозок, разъездных операций и строительных работ.

Вы указываете путь

Мы в Scania действительно увлечены своим делом. Если вы дочитали до этого места, то, возможно, и вы также увлечены им. Именно вы и другие водители, а также владельцы Scania из разных уголков мира и есть источник нашего вдохновения.

Именно для вас мы постоянно совершенствуем нашу продукцию и сервисные услуги. Вы позволили нам понять методы и условия ведения вашего бизнеса, что помогло нам создать те грузовики Scania, которые мы видим сегодня. Прочные и надежные автомобили от сильной и независимой компании с долгой и славной историей.
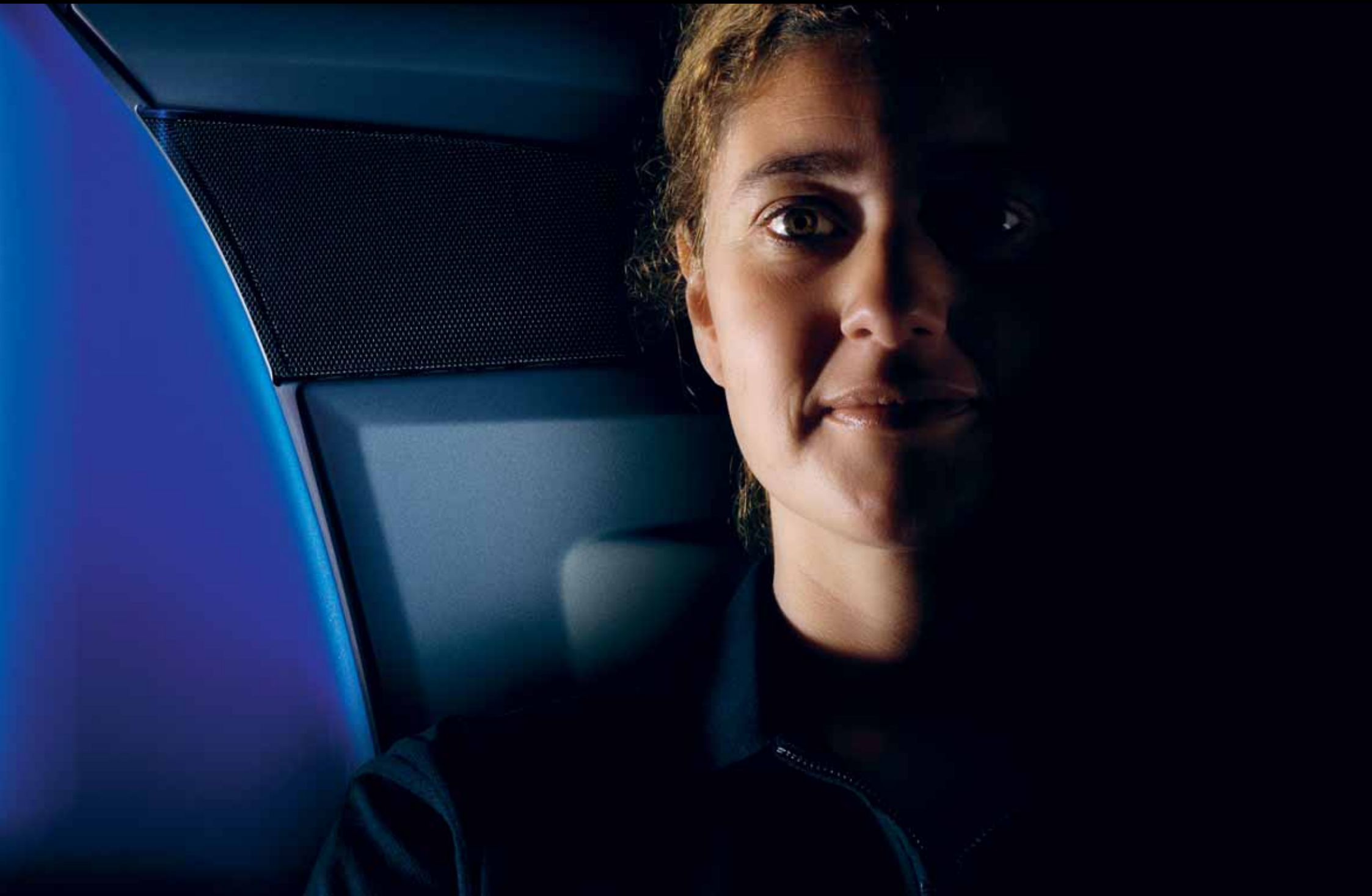
Водители и владельцы Scania никогда не следуют правилам, установленным другими. Они сами указывают путь.